Split Cassette

Equipo Ecológico R-410

Características Funcionales

- Equipo Ecológico R410.
- Capacidades desde 36.000 a 60.000 Btu/h.
- Frío en Verano, Calor en Invierno.
- Split Cassette consta de dos unidades: interior y exterior.
- Modelos con bomba de calor.
- Diseño moderno y compacto.
- Panel especialmente diseñado para cielo falso, en espacios reducidos.
- Diseño de equipo no invade la sala a climatizar.
- 4 direcciones de aire.

Incluye:
Control remoto inalámbrico.
Kit tubería 5 mts.
Cable conexión eléctrica 5 mts.

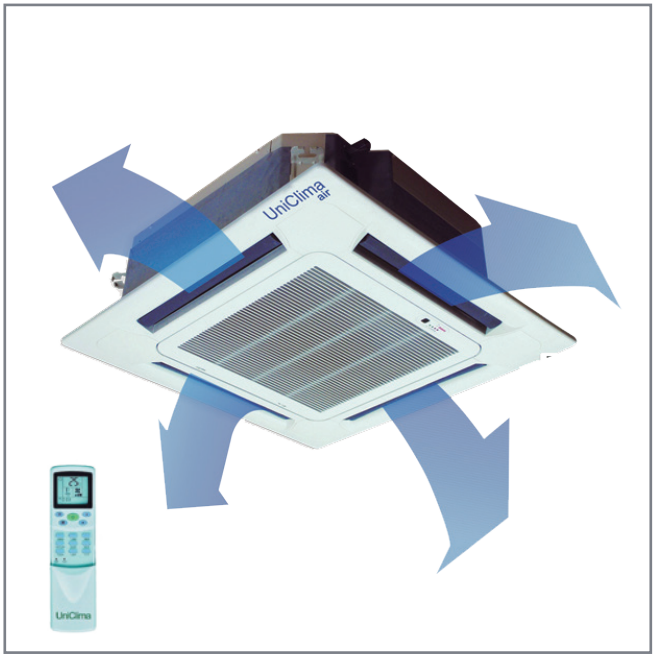

Dimensiones

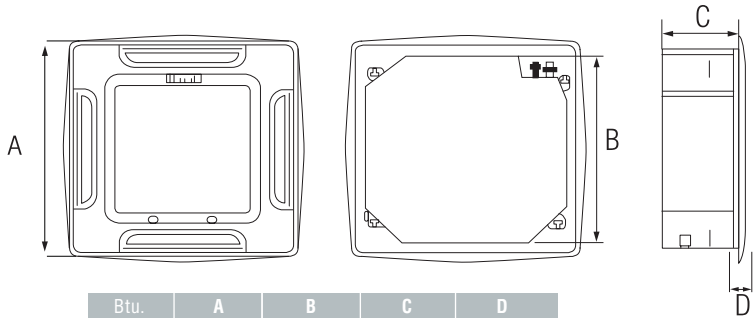

Btu.	A	B	C	D
36	950	840	285	50
48	950	840	285	50
60	950	840	285	50

Esquema de Instalación

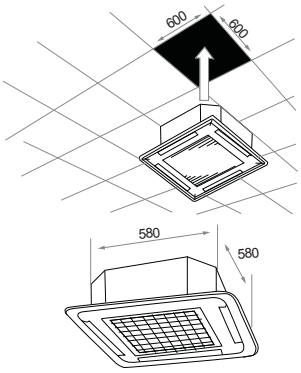

Características Técnicas

Split Cassette		36	48	60
Capacidad enfriamiento	Btu/h	36.000	48.000	60.000
Capacidad calefacción	Btu/h	39.000	52.000	60.000
Consumo corriente (calef./enfri.)	A	6.9/6.5	8.2/8.4	10/10.2
Voltaje	V	380	380	380
Vol. Flujo de aire	mm	1700/1500/1300	1900/1650/1400	1900/1650/1400
Dimensión unidad interior	mm	840x285x840	840x285x840	840x285x840
Dimensión panel	mm	950x50x950	950x50x950	950x50x950
Dimensión unidad exterior	mm	1070x995x400	911x1335x400	911x1335x400
Peso unidad interior (total)	Kg.	33.5	33.5	36
Peso panel (total)	Kg.	8	8	8
Peso unidad exterior (total)	Kg.	100	110	110
Nivel de ruido unidad interior / unidad exterior	db (A)	48/65	52/60	52/60
Ø Tubo líquido refrigerante/gas	mm	Ø9.52/Ø19.5	Ø9.52/Ø19.5	Ø9.52/Ø19.5
Largo tubo refrigerante	m	20	20	20
Largo tubo refirg. máx. dif. altura	m	10	10	10
Compresor	-	SANYO	SANYO	SANYO
CÓDIGO RECAL	-	AACAR41036	AACAR41048	AACAR41060